由 Autodesk 教育版产品制作

低压配电屏	编号/型号						
	母线规格		宽*高*深=800*800*250mm，双开门				
	测量仪表		YJV-0.6/1KV,3X25+2X10mm2				
	断路器型号		镀锡铜排TMY-15*3	NM1-125S/3300，整定：63A			
	熔断器或断路器	型号规格	NM1-63S/3300S	NM1-63S/3300S	NM1-63S/3300S	NM1-63S/3300S	NM1-63S/3300S
		整定值（A）	16	16	16	16	25
	起动装置	接触器型号规格	CJ20-6311,线圈电压220V	CJ20-6311,线圈电压220V	CJ20-6311,线圈电压220V	CJ20-6311,线圈电压220V	CJ20-6311,线圈电压220V
		热继电器型号规格	CR2-A 1-20A	CR2-A 1-20A	CR2-A 1-20A	CR2-A 1-20A	CR2-A 1-20A
		熔断/整定值					
	电流互感器（A）		型号:XH1-0.5/0.5,额定电流比:600/5,级别:0.5级、3级,1只、型:0.5级、3级,1只。	型号:XH1-0.5/0.5,额定电流比:600/5,级别:0.5级、3级,1只、型:0.5级、3级,1只。	型号:XH1-0.5/0.5,额定电流比:600/5,级别:0.5级、3级,1只、型:0.5级、3级,1只。	型号:XH1-0.5/0.5,额定电流比:600/5,级别:0.5级、3级,1只、型:0.5级、3级,1只。	型号:XH1-0.5/0.5,额定电流比:600/5,级别:0.5级、3级,1只、型:0.5级、3级,1只。
	编号						
	计算电流	A					
	尖峰电流	A					
配电线路	导线或电缆	型号					
		规格	mm²				
		长度	m				
	线管	规格	mm				
		长度	m				
保护器	型号规格						
	整定值（A）						
控制电缆	编号						
	计算电流	A					
	尖峰电流	A					
	导线或电缆	型号					
		规格	mm²				
		长度	m				
	线管	规格	mm	G15 SC20	G15 SC20	G15 SC20	G15 SC20	G15 SC20
		长度	m				
受电设备	在平面图上符号及编号			M1	M2	M3	M4	M5
	型号						
	额定容量	KW		2.2	2.2	2.2	2.2	5.5
生产机械明称或线路用途				刮板	刮板	刮板	刮板备用	排烟风机

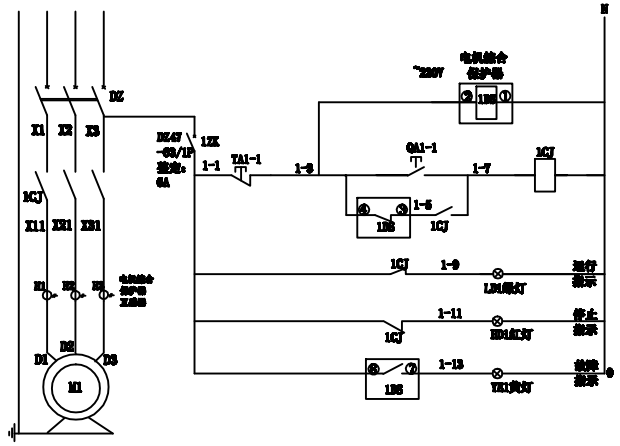

电动机主、控线路原理图

说明：

1. 图中虚线为设备自带产品的配套配置的电缆，不需打孔，由厂家配置打孔。凡虚线所打孔，其孔所对应的配置电缆或管，均由厂家配置。所有配置的电缆管均可以，电缆管、虚线管打孔、切割、加工等等所造成的损坏由0-5mm，凡超过尺寸，厂家自行修复或更换。其余部分不得随意改动，如有改动，由厂家负责。

2. 本图所有电缆管或电缆在穿墙或楼板处均应密封防水，由施工单位负责。

3. 图中虚线上所标注的电缆为一个单位，虚线所标注的电缆管为一个单位，所有标注的电缆管均应在虚线上，虚线所标注的电缆管均应在虚线上。

4. 图纸、设备虚线为配置自带产品，电气综合保护器为配置自带产品，由厂家配置自带电气综合保护器，不需单独配置。

由 Autodesk 教育版产品制作

由 Autodesk 教育版产品制作

陕西锌业有限公司					制液车间				银浮选迁建项目
校对			批准		专业	比例	件数	单重	刮板机控制箱系统图
制图	赵凯	2026.1	审批		电气				
设计	赵凯	2026.1	审核		共 1 张 第 1 张				ZYDQ-2026-1-2
图号									

由 Autodesk 教育版产品制作